skala 1:20 (wymiary w mm)

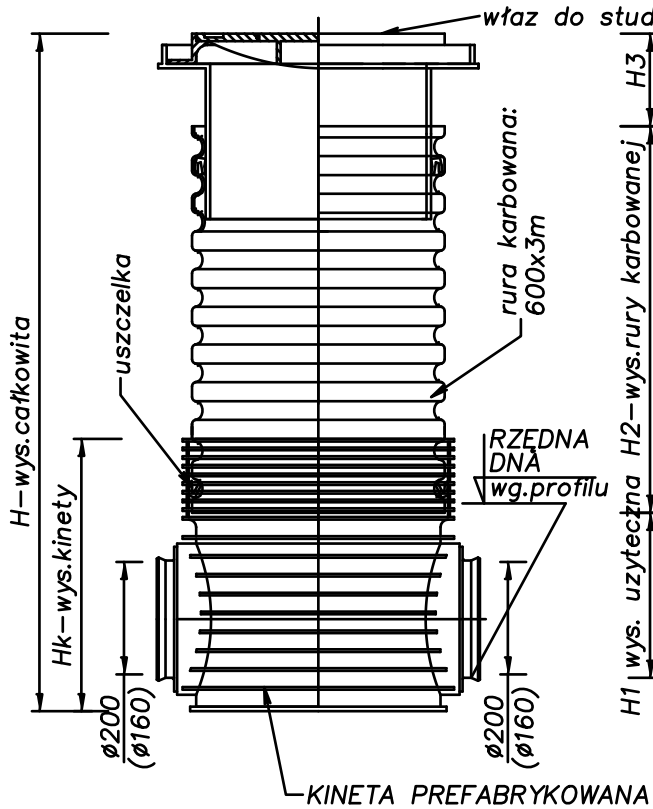

W TERENIE UTWARDZONYM

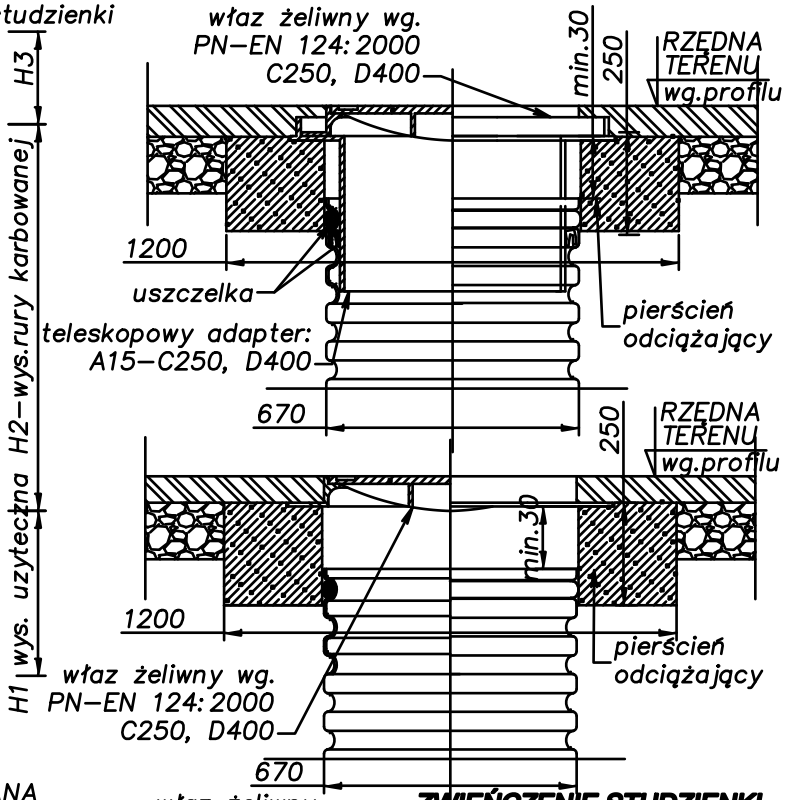

TYPY KINETY STUDNI

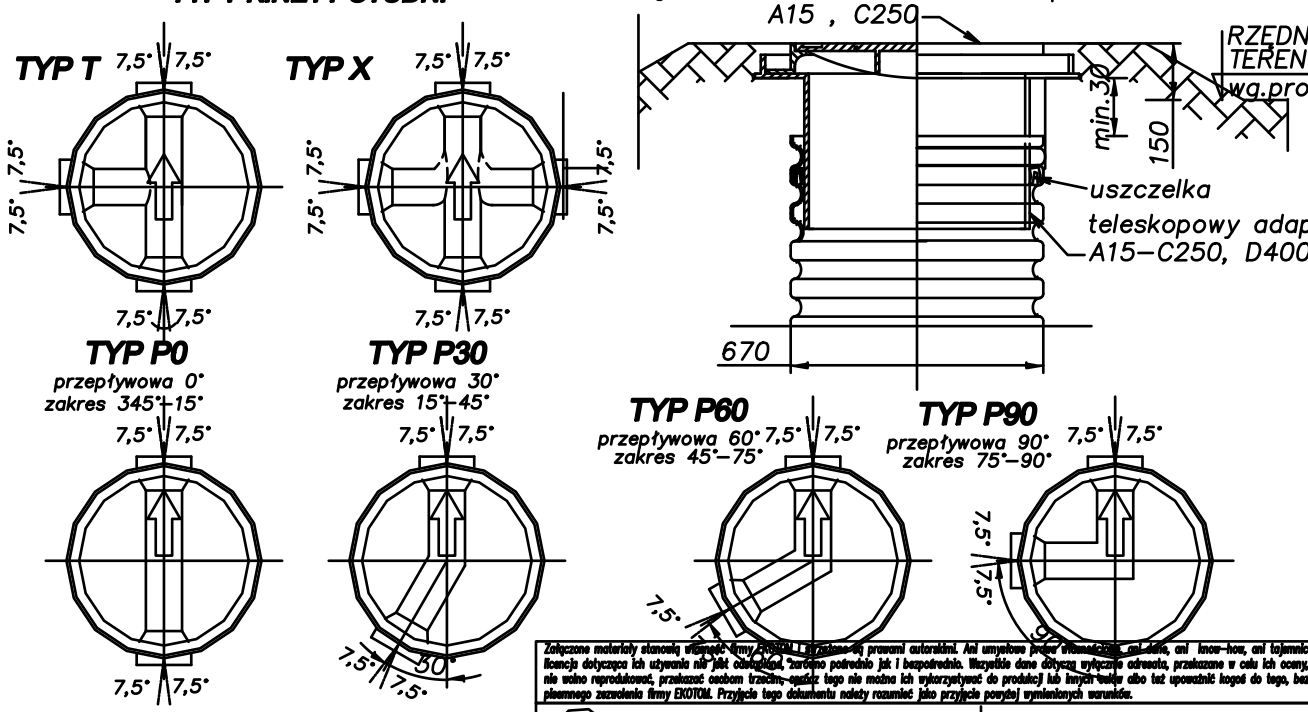

ZWIEŃCZENIE STUDZIENKI W TERENIE NIEUTWARDZONYM

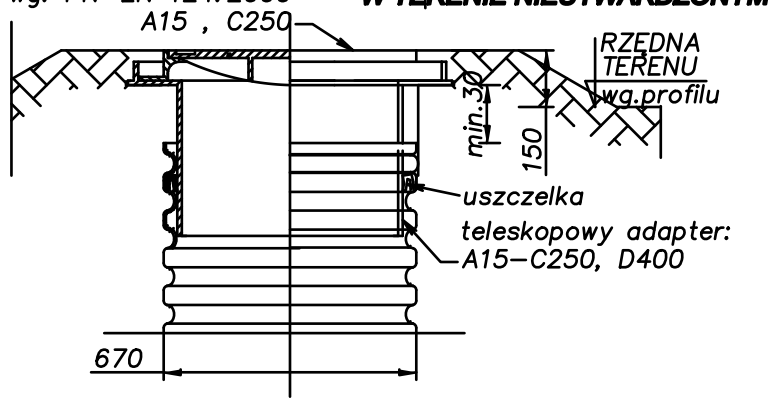

Załączone materiały stanowią własność firmy EKOTOM i strzeżone są prawami autorskimi. Ani umysłowe prawa własnościowe, ani dane, ani know-how, ani tajemnice interesu oraz licencja dotycząca ich używania nie jest odstąpiona, zarówno pośrednio jak i bezpośrednio. Wszystkie dane dotyczą wyłącznie adresata, przekazane w celu ich oceny, których to informacji nie wolno reprodukować, przekazać osobom trzecim, oprócz tego nie można ich wykorzystywać do produkcji lub innych celów albo też upoważnić kogoś do tego, bez jednoznacznego, pisemnego zezwolenia firmy EKOTOM. Przyjęcie tego dokumentu należy rozumieć jako przyjęcie powyżej wymienionych warunków.

EKOTOM
TOMASZ NAWIEŚNIAK
www.ekotom.com.pl, e-mail: ekotom@ekotom.com.pl
43-310 Bielsko - Biała ul. Gen. St. Maczka 9/15
tel/fax: 033/496-84-94, kom 0601-859-729

Inwestor:
URZĄD GMINY KOBIÓR
Ul. Kobiórska 5
43-210 Kobiór

Adres inwestycji: Ul. Wschodnia, 43-210 Kobiór		branża:	wod. - kan.
		faza:	PB
Zadanie: „Budowa kanalizacji sanitarnej w Gminie Kobiór"		nr proj.:	P1603/2
Nazwa rysunku: STUDNIA KANALIZACYJNA Ø 600		data:	03.2016
		skala:	1:20
projektował: mgr inż. Tomasz Nawieśniak (SLK/0660/PWOS/04)	podpis	format:	A4
opracował: mgr inż. Dominika Fleszar	podpis	rysunek:	04.1
opracował: mgr inż. Monika Dziędziel	podpis		
sprawdził: inż. Daniel Godziszka	podpis		